Datablad

Varenummer: 27590400002
Beskrivelse: T-stykke RT-40 (TB-02)
KB-4… - KB-6…

Mål

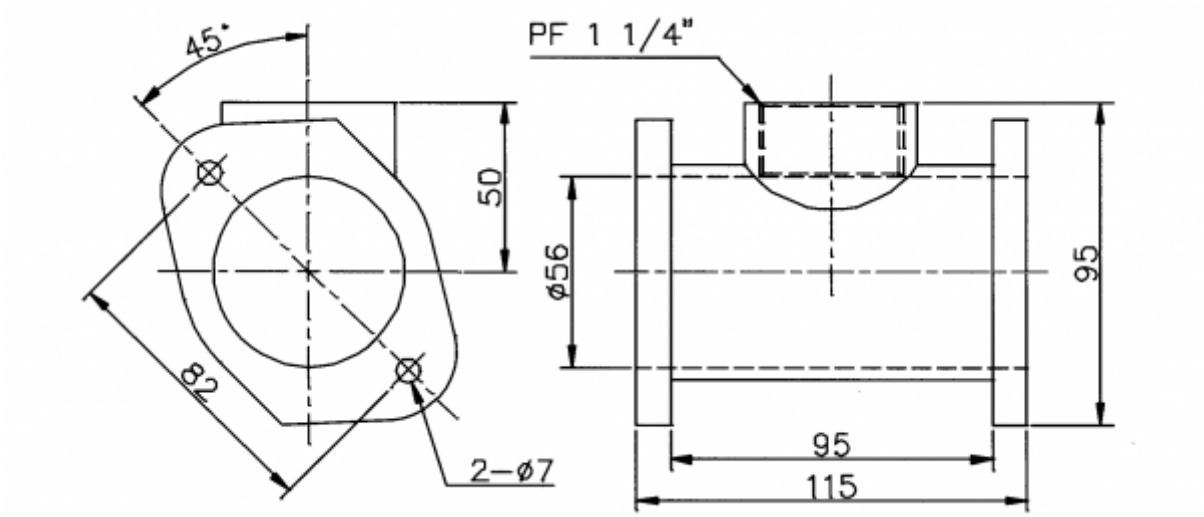

G (gevind) = 1 1/4"
M = Alu.
Model = KB-4…,KB-5…,KB-6...

Dokumenter, målskitser og brochurer af enhver slags kan indeholde fejl for hvilke Brd. Klee A/S ikke hæfter.